НПО ЮМАС Москва

Каталог продукции

Главная / Каталог / Отводы, демпферы и вспомогательная арматура / Демпферное устройство

Демпферное устройство

от 1125 руб. (без НДС)

Отправить заявку

ТУ 4212-001-62100924-2010

Доставка и оплата

Версия для печати

Сертификаты

Сертификат соответствия

Характеристики Назначение Чертежи Примеры заказа

Сертификаты/Документы

Технические характеристики

Диапазон рабочего давления, МПа	латунь - 25,0 сталь нержавеющая - 40,0
Диапазон рабочих температур, С	от -60 до +250
Материал корпуса/ перегородок	латунь, сталь нержавеющая
Материал дистанциирующих втулок	PTFE
Присоединительная резьба к прибору/ магистрали	внутр M20x1,5 / наруж M20x1,5 внутр G1/2 / наруж G1/2
Масса, кг	латунь - 0,295 сталь нержавеющая - 0,235

Большой ассортимент, представленных на странице приборов, есть на нашем складе. Информацию о их наличии уточняйте у наших менеджеров.

Все возможные варианты исполнения приборов указаны в таблице ниже. В случае отсутствия требуемого прибора на складе, срок изготовления зависит от наличия комплектующих и составляет от 15 до 60 дней.

Назначение

НПО «ЮМАС» предлагает надежные демпферные устройства, которые используются на котлоагрегатах, газопотребляющем, энерготехнологическом и других видах оборудования.

Назначение демпферного устройства

Демпферное устройство (демпфер) необходимо для сглаживания давления в воздуховодах. Оно позволяет снижать пульсацию рабочей среды, благодаря чему измерительный прибор (например, электроконтактный манометр и датчик давления) защищается от гидравлических ударов. Демпфер имеет разборную конструкцию для проведения очистки. Наличие внутри корпуса данного изделия чередующихся перегородок и емкостных камер, отверстия в которых расположены в шахматном порядке, обеспечивает высокую эффективность сглаживания измеряемого давления. Демпферное устройство не оказывает влияния на точность измерений.

Чтобы приобрести демпферное устройство в нашей компании, обращайтесь по телефонам, указанным в разделе «Контакты».

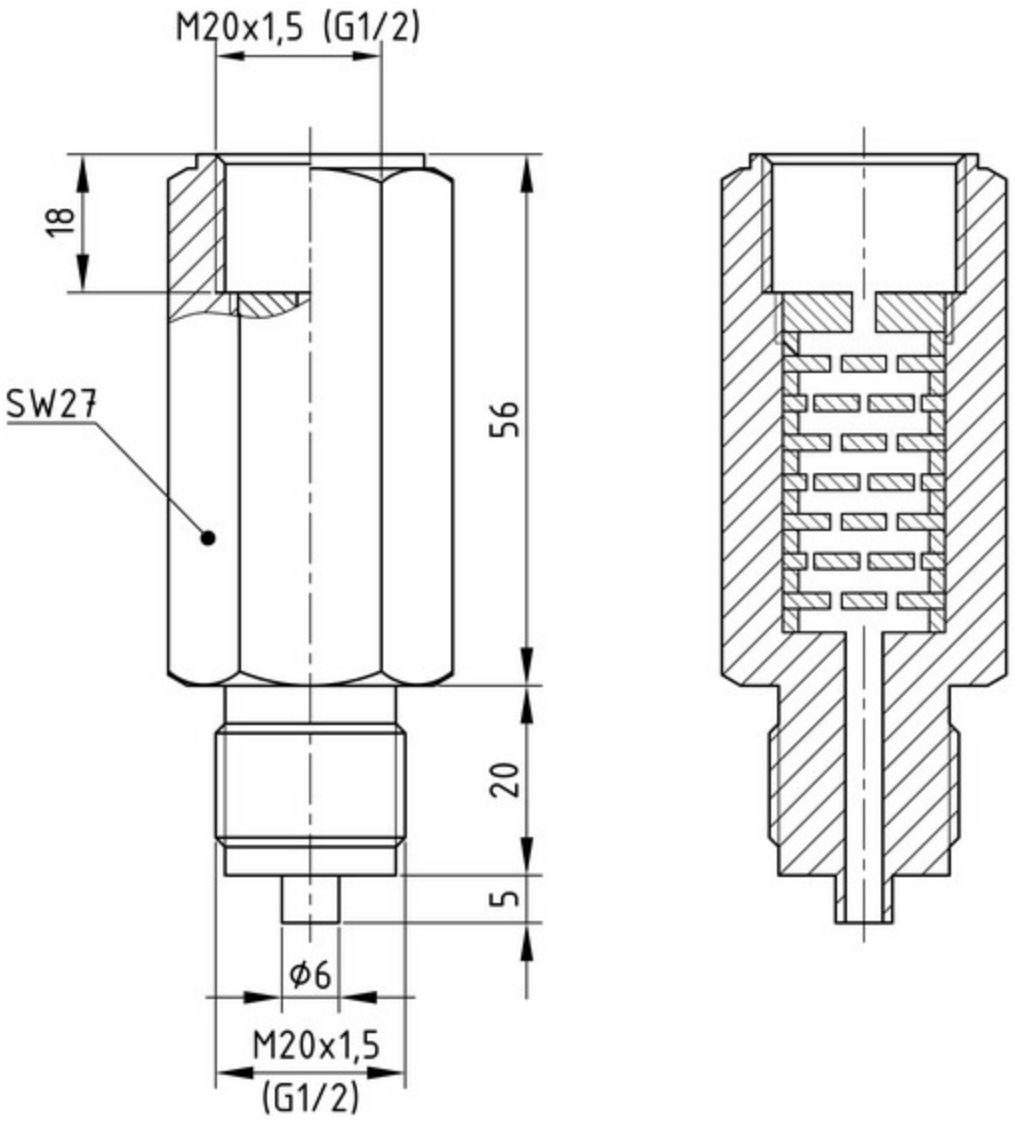

Демпферное устройство (**ДУ**), с резьбой для подсоединения прибора М20х1,5 (**М20х1,5**), с резьбой для присоединения к магистрали (**М20х1,5**), из нержавеющей стали (**Н**):
Демпферное устройство ДУ-М20х1,5/М20х1,5-Н

Сертификат соответствия
Размер: 419,92 Кб

Вам может понадобиться:

Ø 100 мм, Ø160 мм

Клапаны для контрольного манометра КЗИМ